PuraVida
Поручень
Поверхности : **хром** Артикульный номер: **41513000**

Описание

Характеристики

- материал: латунь
- длина 466 мм
- расстояние между отверстиями 300 мм
- настенный монтаж
- материал держателя: металл

Продукт

Чертеж

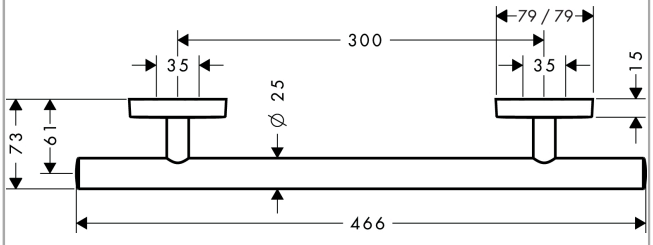

PuraVida
Поручень
Поверхности : **хром** Артикульный номер: **41513000**

Покомпонентное изображение

Год выпуска: **>07/09**

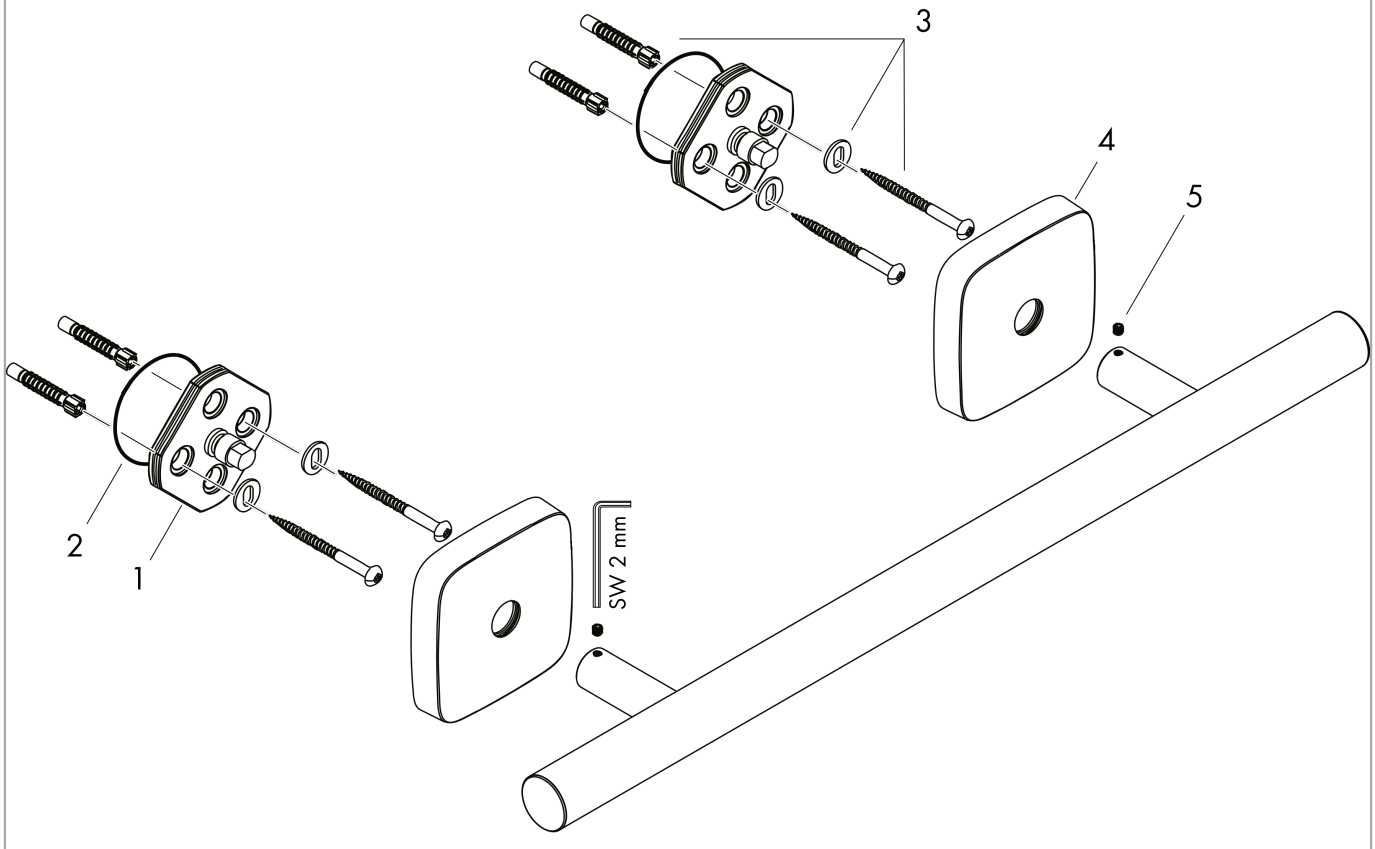

PuraVida
Поручень
Поверхности : **хром** Артикульный номер: **41513000**

Перечень запасных частей

Год выпуска: **>07/09**

Позиция	Описание	Артикульный номер	PC	PU
1	support element	98539000	-	1
2	O-ring 45x2,5	98432000	-	1
3	mounting set	96179000	-	1
4	escutcheon	95373000	-	1
5	hollow set screw M4x4	98540000	-	1