CONFLUO Slime line

ФОРМА: Линейная, с высокой адаптируемостью к наклонам

ПРИМЕНЕНИЕ: Ванные комнаты в домах и квартирах, ванные комнаты в гостиничных объектах, больницах, фитнес-центрах и т.д.

ДЕТАЛИ: Линейная форма, небольшая высота рамки, нержавеющая сталь, регулируемость по наклону

РАЗМЕРЫ: Длина слива предусмотрена в вариантах: 300 мм, 450 мм, 550 мм, 650 мм, 750 мм, 850 мм, 950 мм, 1050 мм и 1150 мм 650mm, 750mm, 850mm, 950mm, 1050mm и 1150mm

ХАРАКТЕРИСТИКИ:

- Слив в форме прямой линии, низкого профиля, занимает незначительное пространство под полом
- Решетка изготовлена из нержавеющей стали
- Повышенная пропускная способность слива
- Возможность комбинации с другими сливами в одном помещении, подсоединяемыми к данному сливу
- Простая модель с хорошими характеристиками
- Изготовлен из современных материалов с высоким уровнем надежности системы
- Простая установка

СПЕЦИАЛЬНЫЕ ДОПОЛНИТЕЛЬНЫЕ ЭЛЕМЕНТЫ ДЛЯ СЛИВОВ «CONFLUO» :

- Решётка-фильтр
- Обратный клапан (для предотвращения возврата пены, воды, запаха)

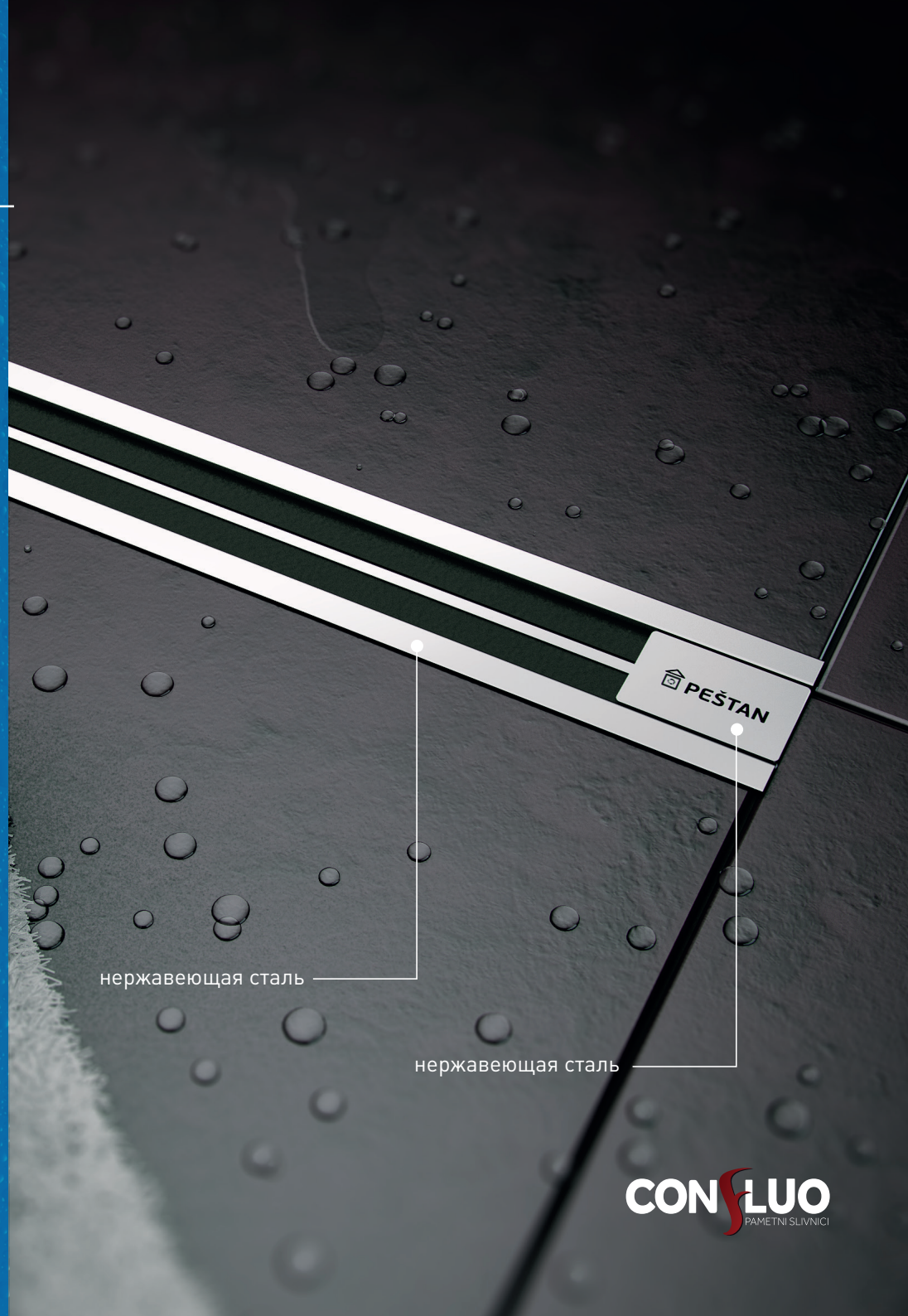

NEW S BASE

Ultra LOW

Высокая пропускная способность S профиля

Минимальная высота монтажа

Минимальная высота

51 мм

Новый S образный дизайн

Диаметр слива 50 мм

Max

48 л/мин

ЖЕЛОБ ВОДОСТОЧНЫЙ CONFLUO SLIM LINE

13100030 - 300 мм / 13100031 - 450 мм / 13100032 - 550 мм / 13100033 - 650 /
13100031 - 750 мм / 13100035 - 850 мм / 13100037 - 1050 мм / 13100038 -1150 мм

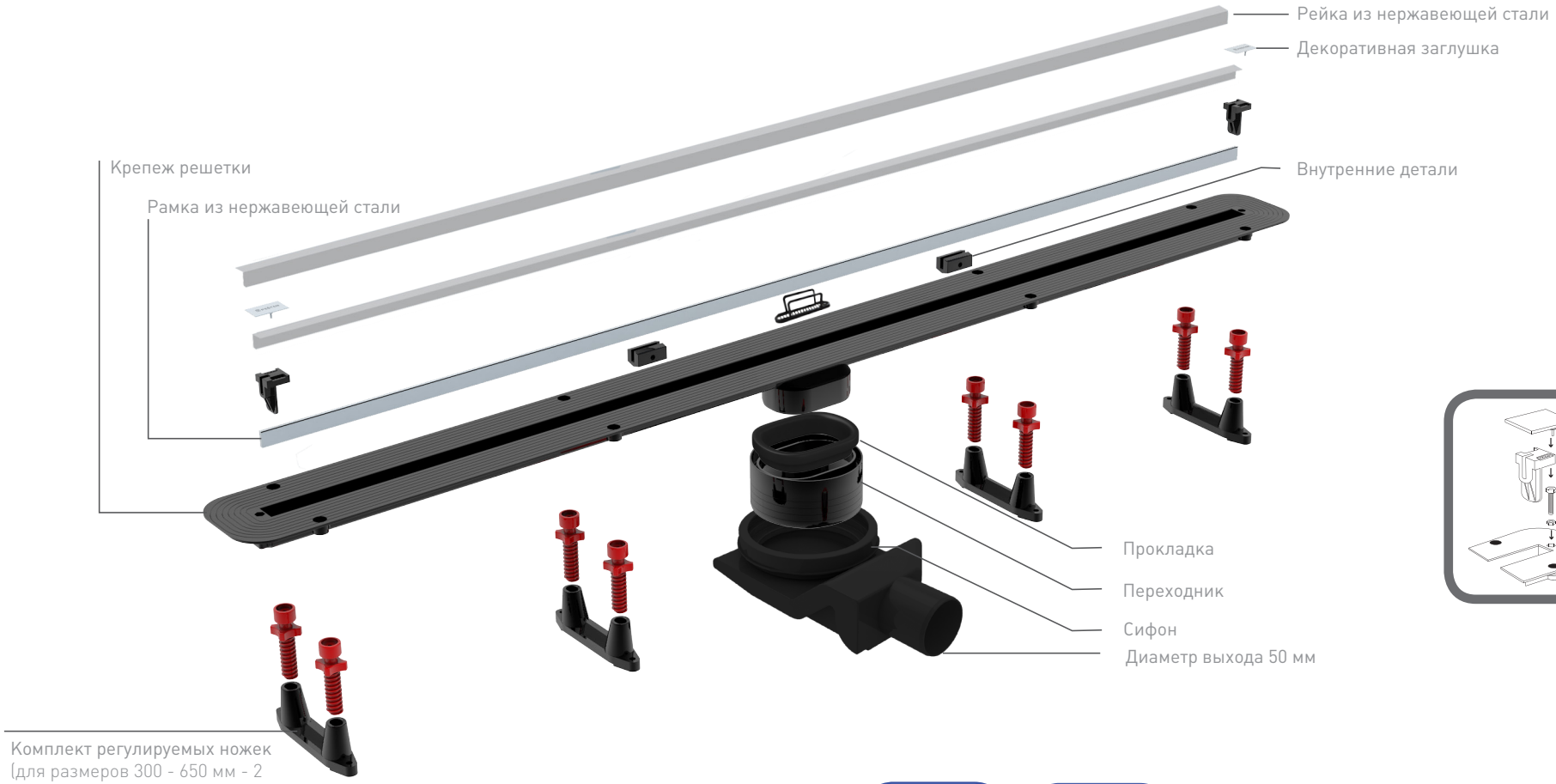

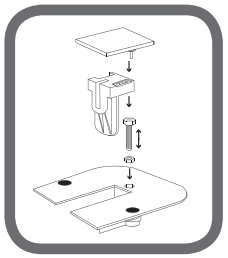

Максимальная скорость слива **48** л./мин.

Минимальная высота **72** мм

клас стали **AISI 304**

CLASS K3
Максимальная нагрузка свыше **300** кг.

Чертеж для Slime Line 300

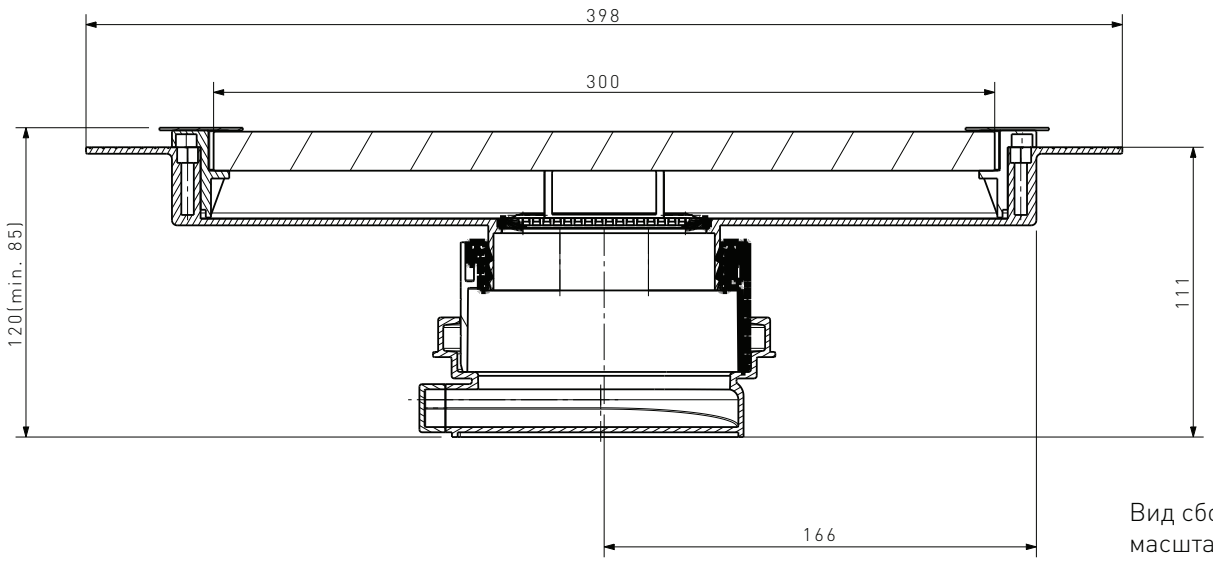

Вид сбоку
масштаб 1:2

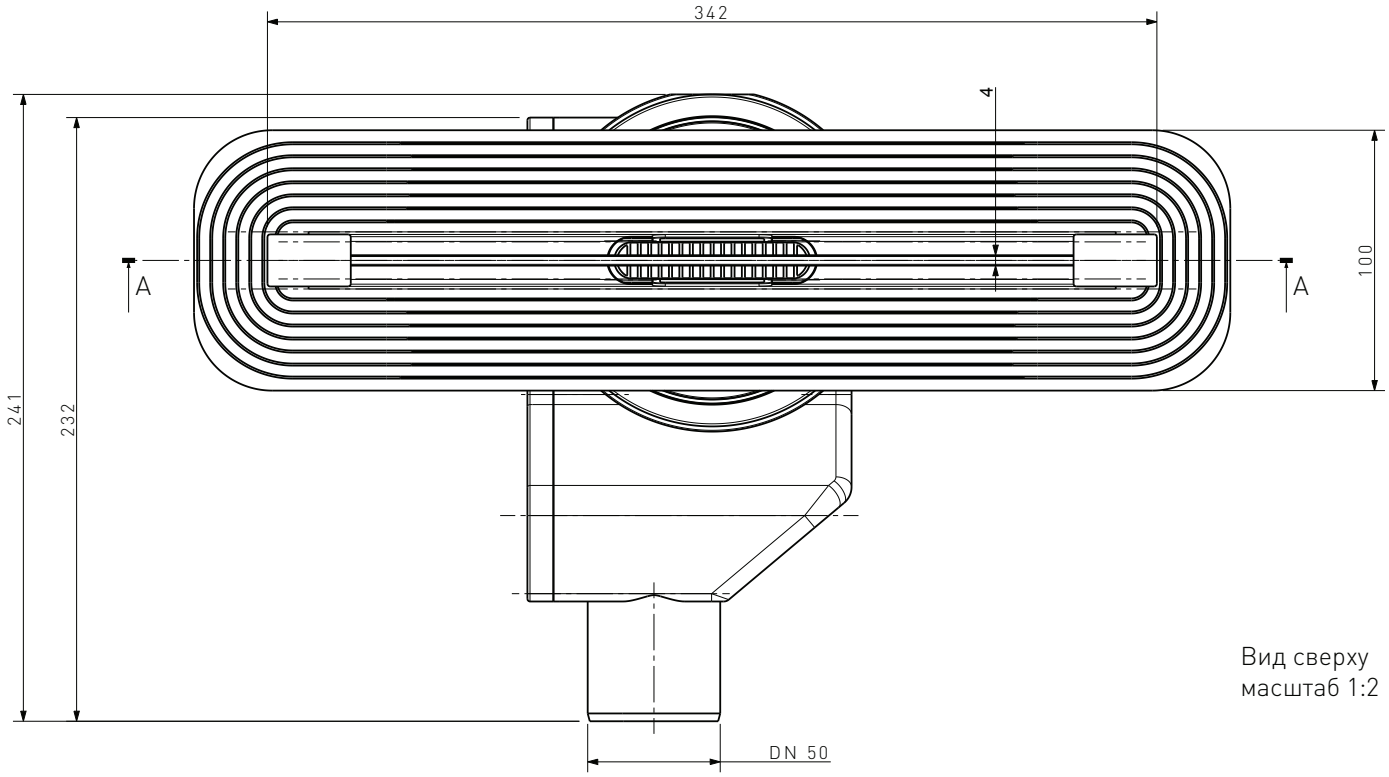

Вид сверху
масштаб 1:2

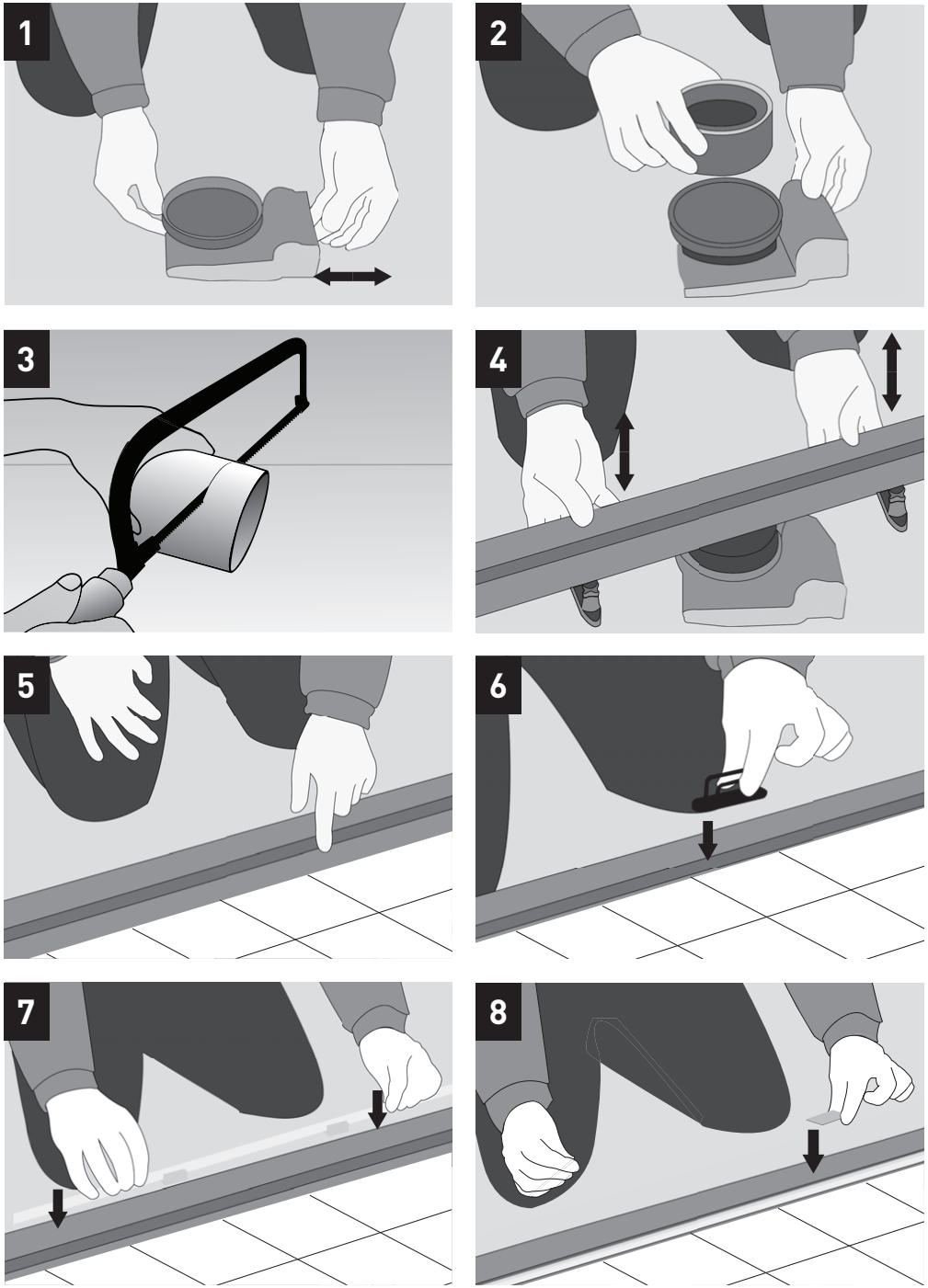

1 Установка S-основания на пол ванной комнаты в соответсвующие положение

2 При монтаже необходимо, чтобы все резинки были смазаны. Перед крепежом решетки устанавливаем переходник для линейного слива

3 Возможность подгонки переходника под нужный размер путем поперечного пропила (при необходимости)

4 Устанавлиется крепёж решетки, на регулируемые ножки

5 После установки прокладки, обработать гидроизаляционным материалом, залить выравнивающий слой для пола

6 Монтаж внутренних деталей

7 Монтаж рейки из нержавеющей стали

8 Монтаж декоративных заглушек.